Radiante 600 WW ECOplus Ersatzteile

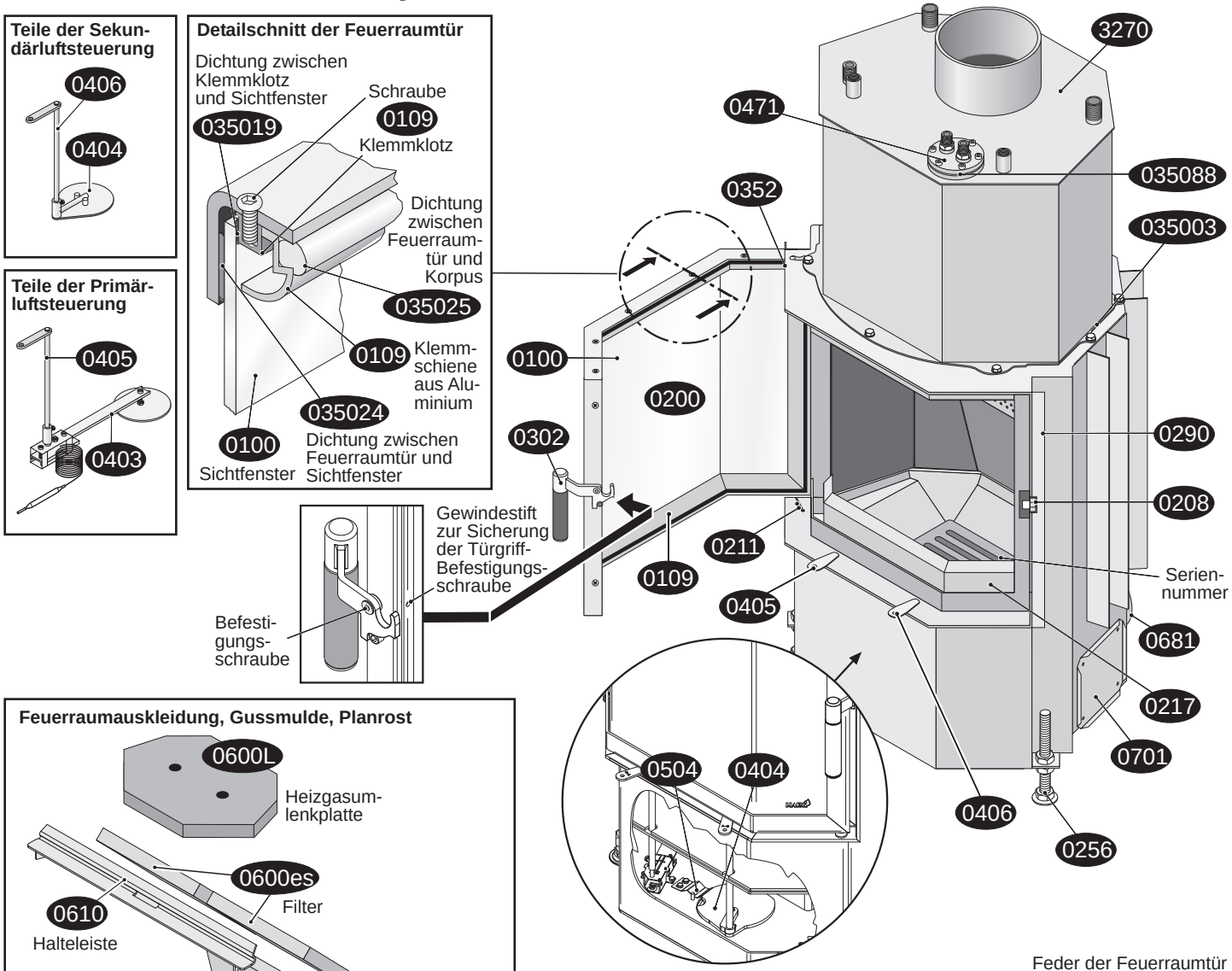

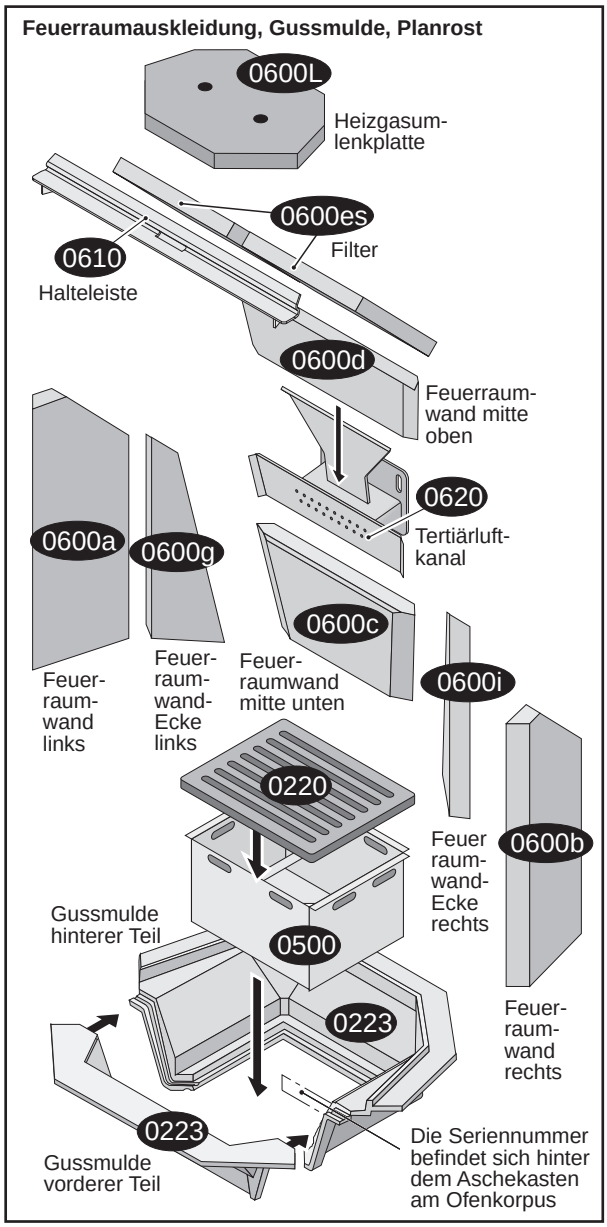

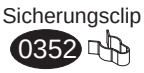

0100	Sichtfenster
0109	Klemmschiene (Aluminium)
0200	Feuerraumtür kompl.
0208	Gegenlager der Feuerraumtür
0211	Feder der Feuerraumtür
0217	Stehrost (Holzfänger)
0220	Planrost
0223	Gussmulde zweiteilig
0256	Stellfuß
0290	Verkleidungsanschlussleiste (Kachelabdeckleiste)
0302	Griff
0350 03	Dichtung Warmwasseraufsatz/Ofenkorpus
0350 19	Dichtung zwischen Klemmklotz/Sichtfenster
0350 24	Dichtung zwischen Feuerraumtür/Sichtfenster
0350 25	Dichtung zwischen Feuerraumtür/Korpus
0350 88	Dichtung Wärmetauscher/Ablaufsicherung
0352	Sicherungsclip
0403	Primärluftautomat
0404	Sekundärluftschieber
0405	Betätigungseinrichtung Primärluft
0406	Betätigungseinrichtung Sekundärluft
0471	Wärmetauscher der thermischen Ablaufsicherung
0500	Aschekasten
0502	Bedienungswerkzeug „Kalte Hand“
0504	Feder des Sekundärluftschiebers
0600 a	Feuerraumwand links
0600 b	Feuerraumwand rechts
0600 c	Feuerraumwand mitte unten
0600 d	Feuerraumwand mitte oben
0600 es	Filter links/rechts
0600 g	Feuerraumwand Ecke links
0600 i	Feuerraumwand Ecke rechts
0600 L	obere Heizgasumlenkplatte
0610	Halteleiste
0620	Tertiärluftkanal
0681	Verbrennungsluftstutzen
0701	Blinddeckel mit Dichtung
2002	Handschuh
3270	Warmwasseraufsatz

Änderungen und Irrtümer vorbehalten. 10_2016FF