# Radiante 600 RUA Ersatzteile

**Detailschnitt der Feuerraumtür**

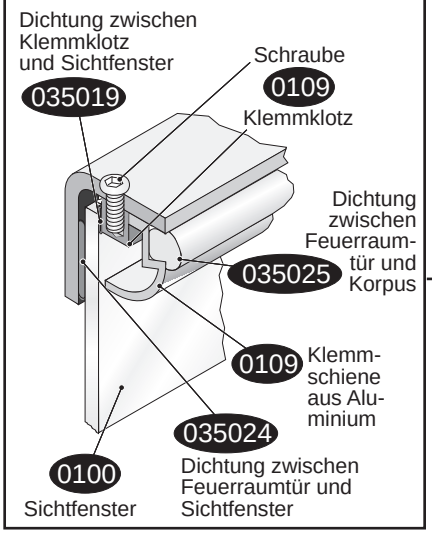


**Lage der Heizgasumlenkplatte (Stahl)**

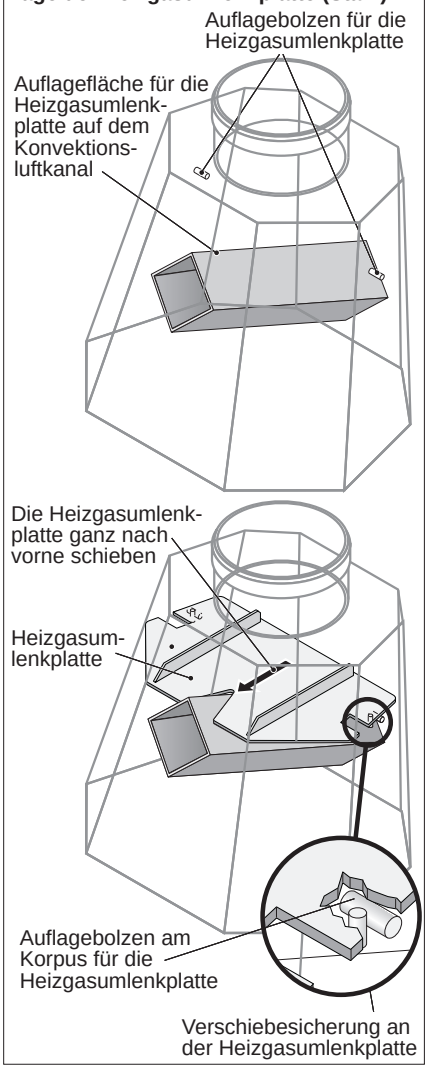


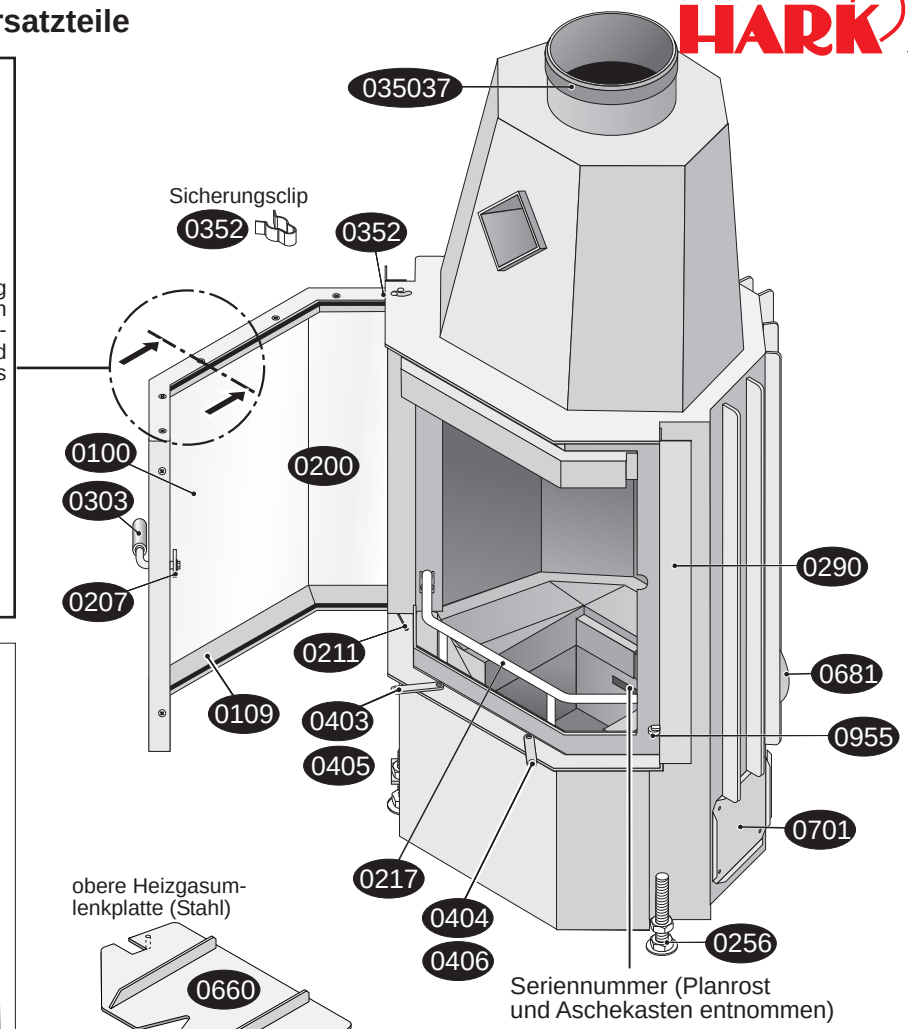


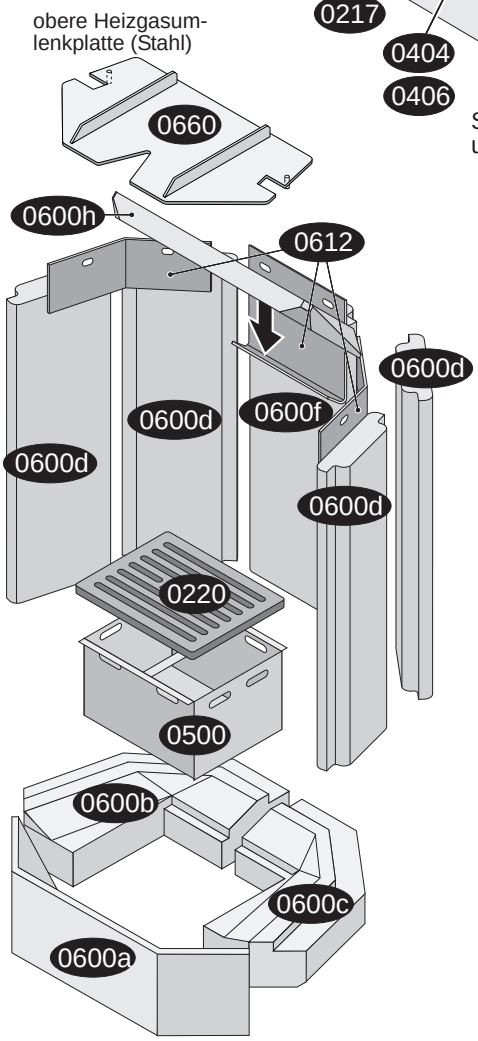

| | |
|---|---|
| 0100 | Sichtfenster |
| 0109 | Klemmschiene (Aluminium) |
| 0109 | Klemmklotz mit Schraube |
| 0200 | Feuerraumtür komplett |
| 0207 | Schließblech der Feuerraumtür |
| 0211 | Feder der Feuerraumtür |
| 0217 | Stehrost (Holzfänger) |
| 0220 | Planrost |
| 0231 | Bedienknauf |
| 0256 | Stellfuß |
| 0290 | Verkleidungsanschlussleiste (Kachelabdeckleiste) |
| 0303 | Griff |
| 0350 06 | Dichtung Blinddeckel/Korpus |
| 0350 19 | Dichtung Klemmklotz/Sichtfenster |
| 0350 24 | Dichtung Feuerraumtür/Sichtfenster |
| 0350 25 | Dichtung Feuerraumtür/Korpus |
| 0350 37 | Dichtung Abgasstutzen/Rauchrohr |
| 0352 | Sicherungsclip |
| 0403 | Primärluftschieber |
| 0404 | Sekundärluftschieber |
| 0405 | Betätigungseinrichtung Primärluft |
| 0406 | Betätigungseinrichtung Sekundärluft |
| 0500 | Aschekasten |
| 0502 | Bedienungswerkzeug „Kalte Hand“ |
| 0612 | Haltewinkel mittig der Feuerraumwand |
| 0612 | Haltewinkel links/rechts der Feuerraumwand |
| 0600 a | Feuerraumboden vorne |
| 0600 b | Feuerraumboden links |
| 0600 c | Feuerraumboden rechts |
| 0600 d | Feuerraumwand seitlich |
| 0600 f | Feuerraumwand hinten mittig |
| 0600 h | untere Heizgasumlenkplatte |
| 0660 | obere Heizgasumlenkplatte (Stahl) |
| 0679 | Verbrennungsluftabsperrklappe |
| 0681 | Verbrennungsluftstutzen |
| 0683 | Bowdenzug |
| 0684 | Skala Verbrennungsluftabsperrklappe |
| 0701 | Blinddeckel |
| 0955 | Türkontaktschalter |
| 2001 | Aufbau-DVD für Kachelöfen |
| 2002 | Handschuh |

Änderungen und Irrtümer vorbehalten. 03_2014FF